CATALANO
THE ESSENCE OF CERAMICS

SFERA

WC monoblocco con cassetta in ceramica
Monobloc WC with ceramic cistern
Stand-WC-Kombination mit Spülkasten aus Keramik
(1MPSFR00 + 1CMSFR00 + 5BASZ00 + 5KRBSZ00)

Note di montaggio
Installation instruction
Montagehinweise

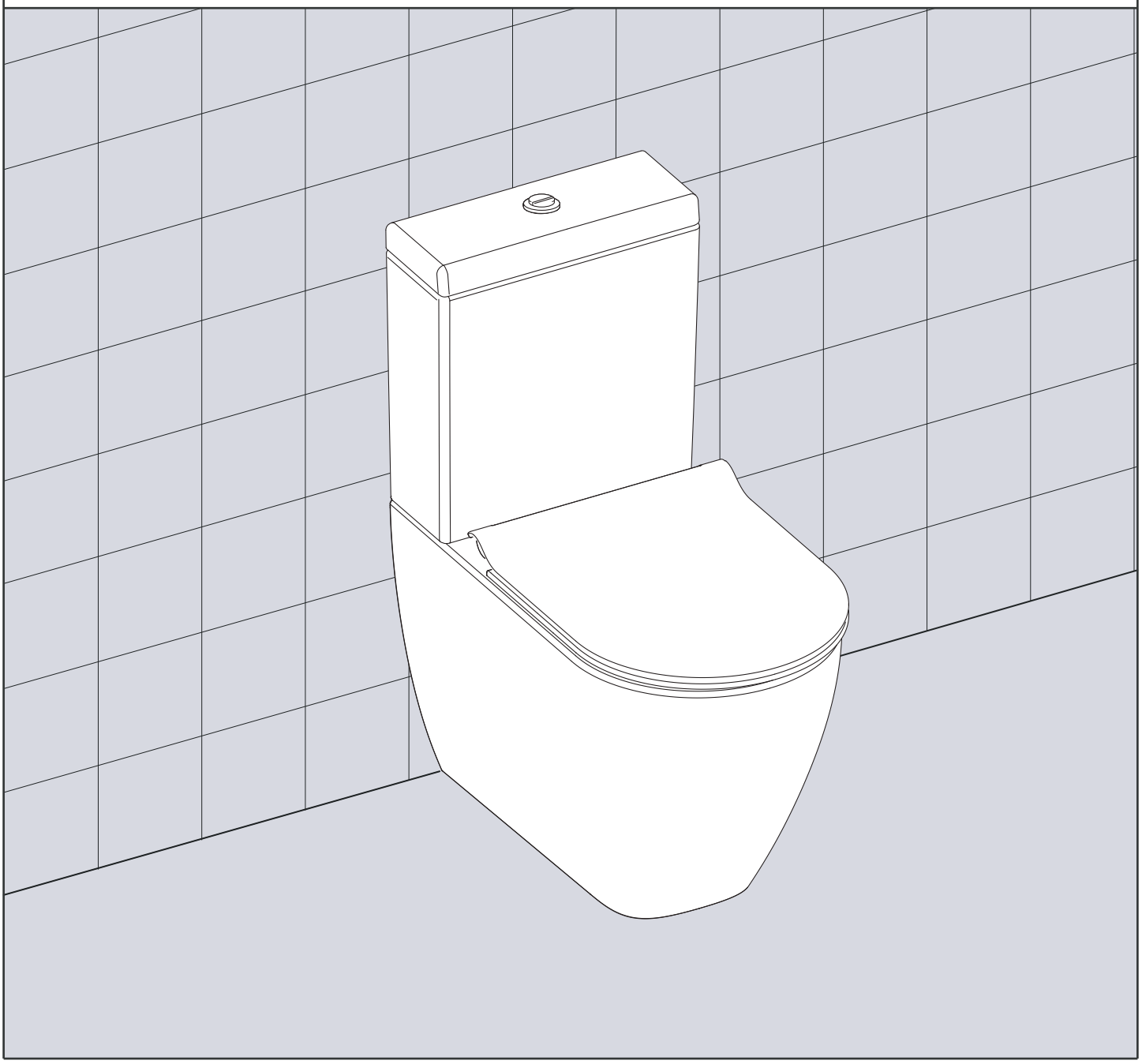

CERAMICA CATALANO S.p.A - Str.Prov.Falerina km 7,200 - 01034 Fabrica di Roma (VT) Tel. 0761.5661 - Fax 0761.574304 - e-mail:segreteria@catalano.it - web:www.catalano.it

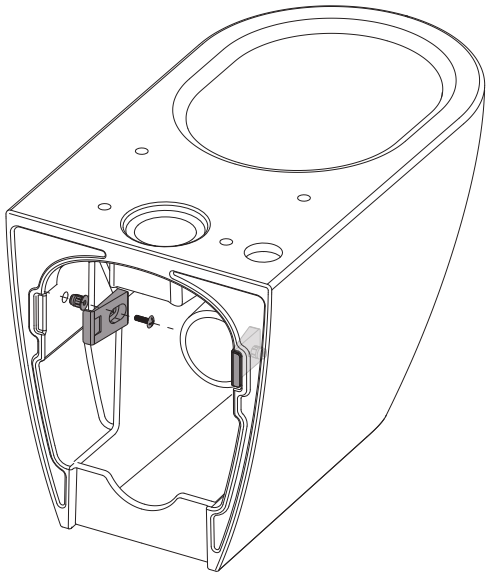

Installare gli inserti filettati ed i fissaggi

Install the threaded inserts and fixings

Gewindeeinsätze und Montageelemente einbauen

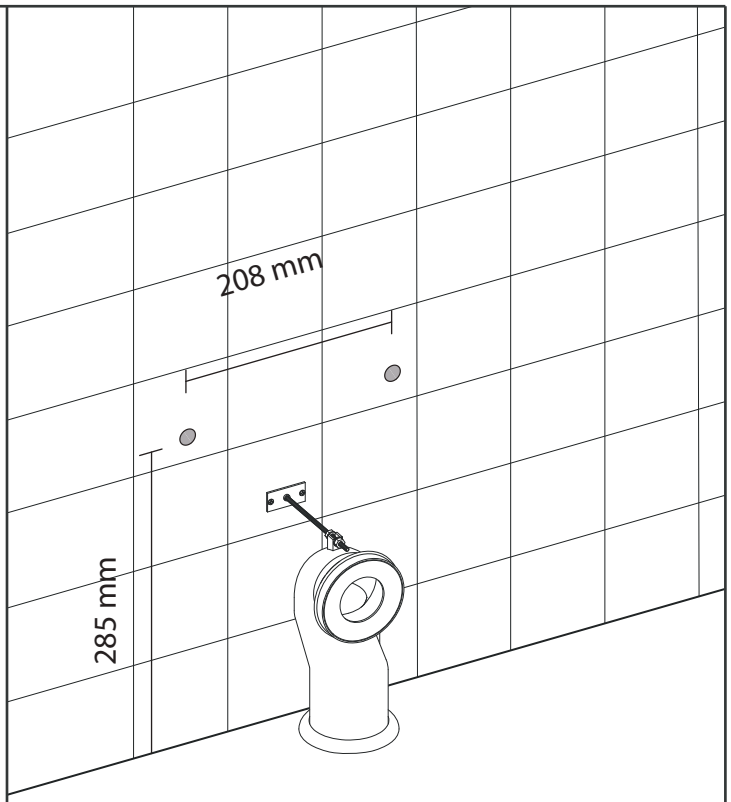

Forare la parete con le misure indicate

Drill the holes in the wall using the measurements shown in the picture

Die Wand mit den angegebenen Maßen bohren

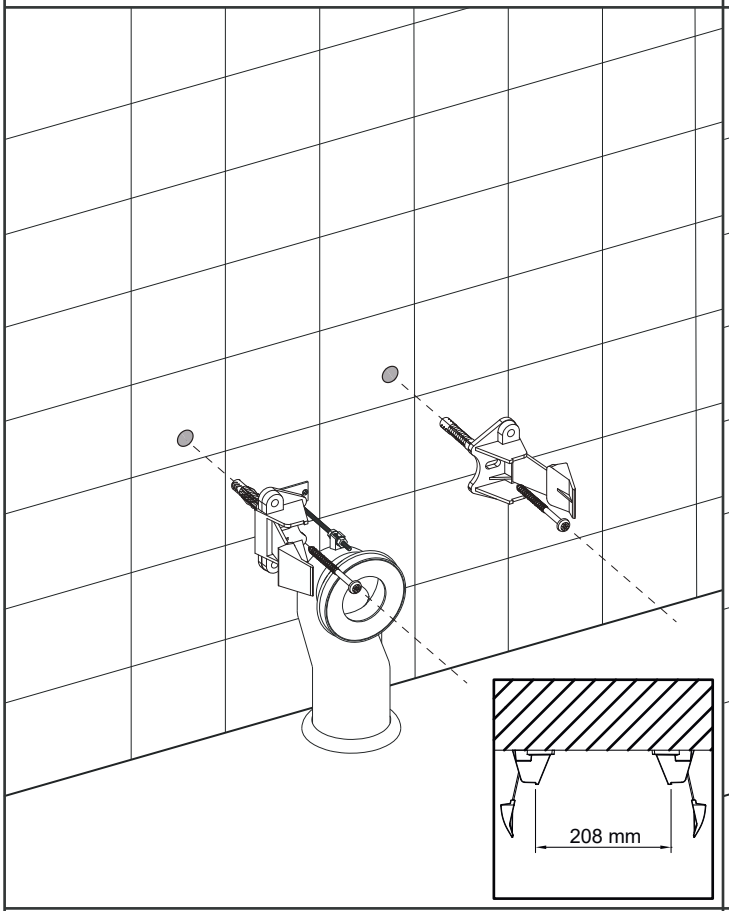

Ancorare i fissaggi a parete

Attach the fixings to the wall

Wandbefestigungen vorbereiten

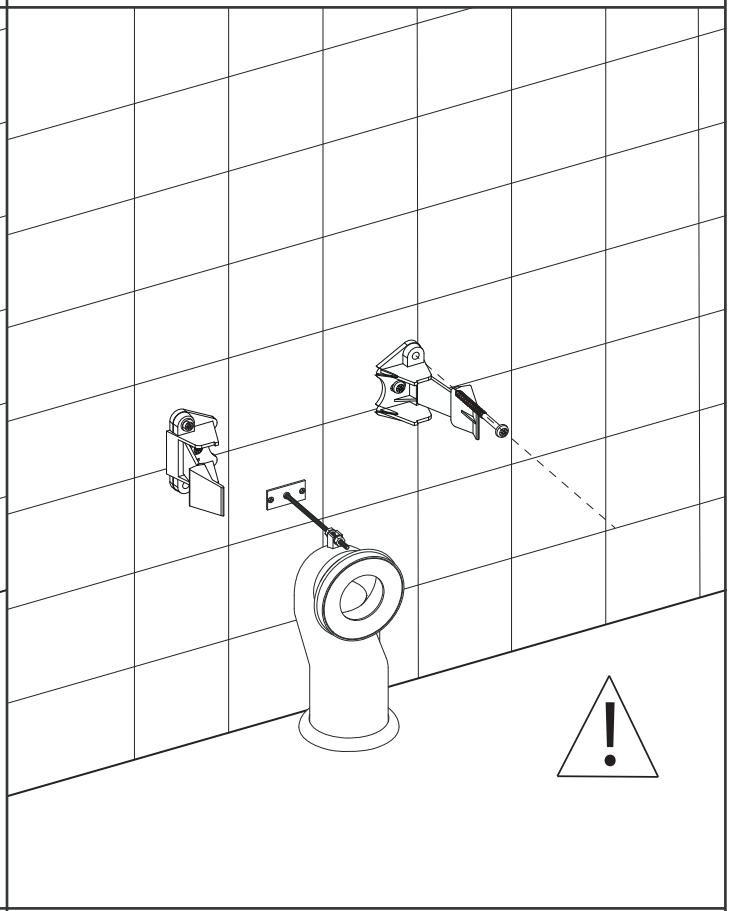

Per il montaggio su cartongesso utilizzare l'apposito kit

For installation on plasterboard, please use the special kit

Für die Montage auf Gipskartonplatten das entsprechende Bausatz verwenden

ALIMENTAZIONE RETRO VASO - TOILET BACK INLET - BEHÄLTERVERSORGUNG RÜCKSEITE

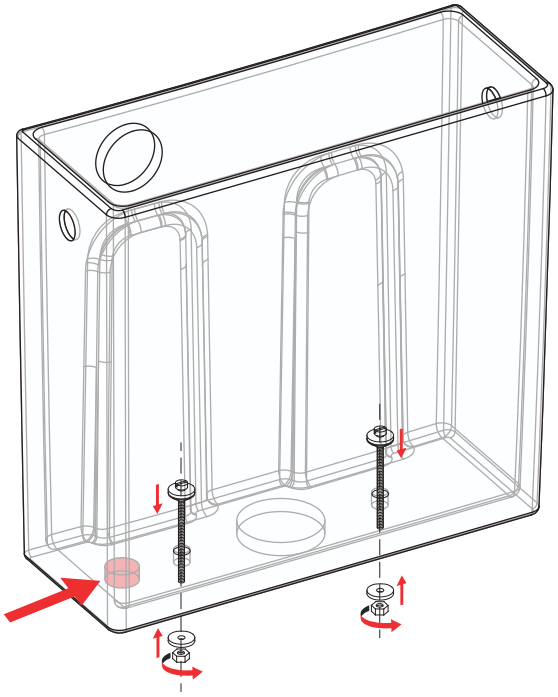

Aprire il foro predisposto per l'alimentazione retro vaso e posizionare le viti di fissaggio

Open the pre-punched hole for water inlet and place the fixing screws

Die vorgesehene Bohrung für die hintere Behälterversorgung öffnen und die Befestigungsschrauben positionieren

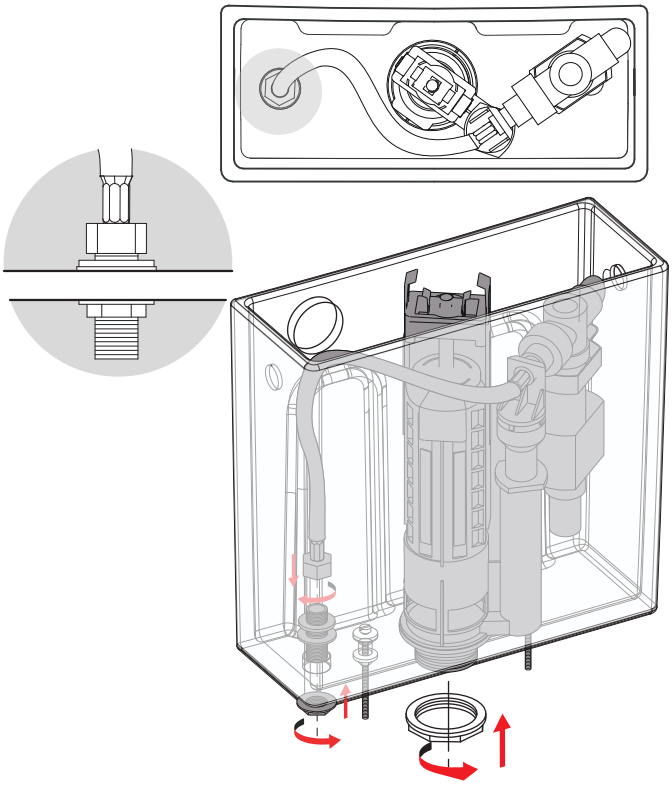

Inserire il meccanismo, serrare la flangia e realizzare il raccordo idraulico

Insert the device, tighten the flange and make the pipe connections

Den Mechanismus einsetzen, den Flansch anziehen und den Hydraulikanschluss herstellen

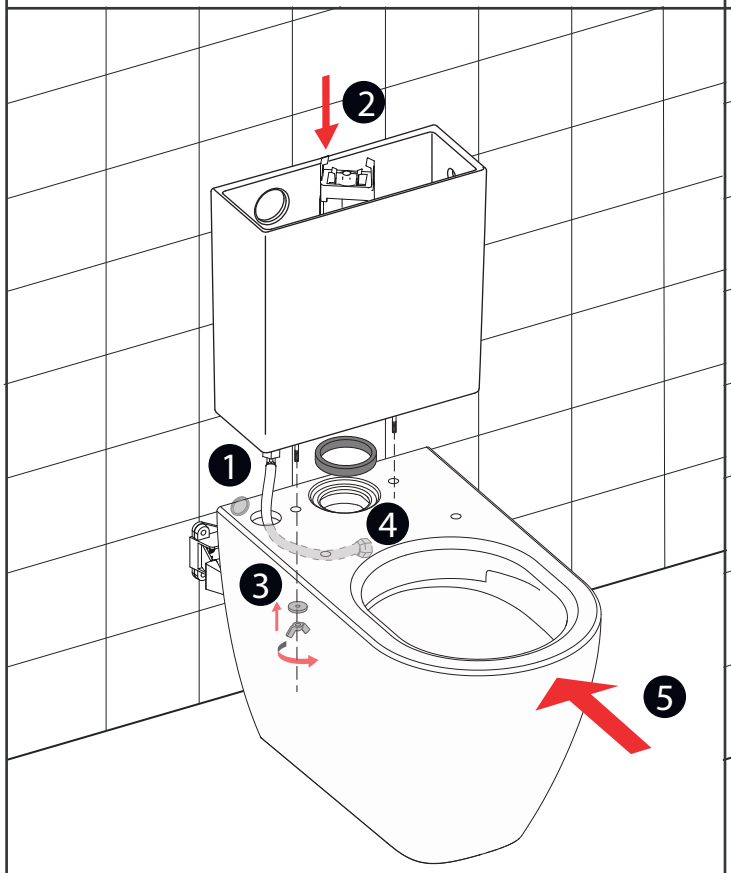

Installare la cisterna, realizzare i raccordi idraulici e posizionare il sanitario a paret

Install the cistern, make the pipe connections and place the WC back to wall

Den Tank montieren, die Hydraulikanschlüsse herstellen und die Sanitäreinrichtung an der Wand positionieren

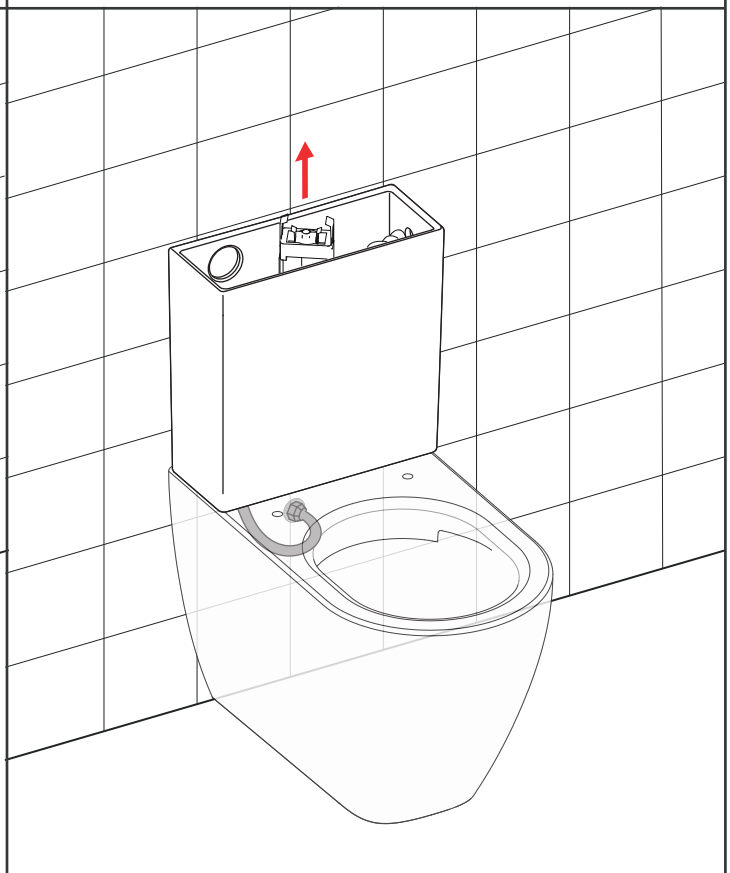

Regolare l'altezza del meccanismo per il serraggio del pulsante (riferimento regolazione E)

Adjust the height of the device for tightening the push- button (reference regulation E)

Die Höhe des Mechanismus zum Anziehen der Taste einstellen (Einstellreferenz E)

LATO CASETTA - CISTERN, SIDE WATER INLET - KASSETTENSEITE

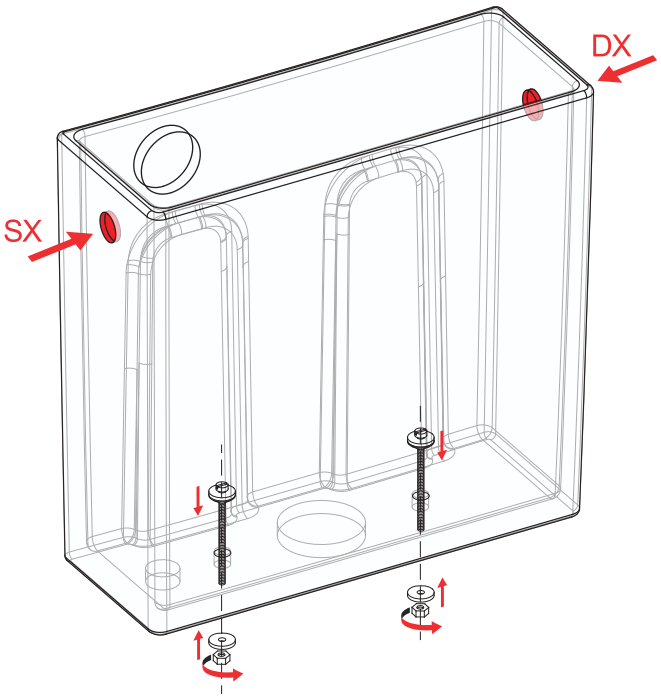

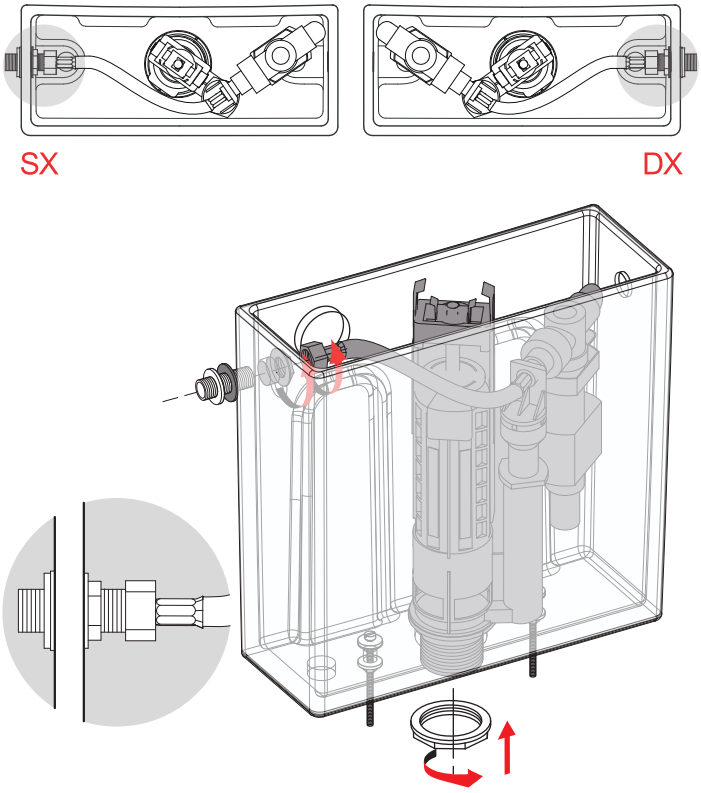

Aprire il foro predisposto per l'alimentazione esterna, posizionare le viti di fissaggio

Open the pre-punched hole for side water supply and position the fixing screws

Die vorgesehene Öffnung für die externe Versorgung öffnen und die Befestigungsschrauben anbringen

Inserire il meccanismo, serrare la flangia e realizzare il raccordo idraulico

Insert the device, tighten the flange and make the pipe connections

Den Mechanismus einsetzen, den Flansch anziehen und den Hydraulikanschluss herstellen

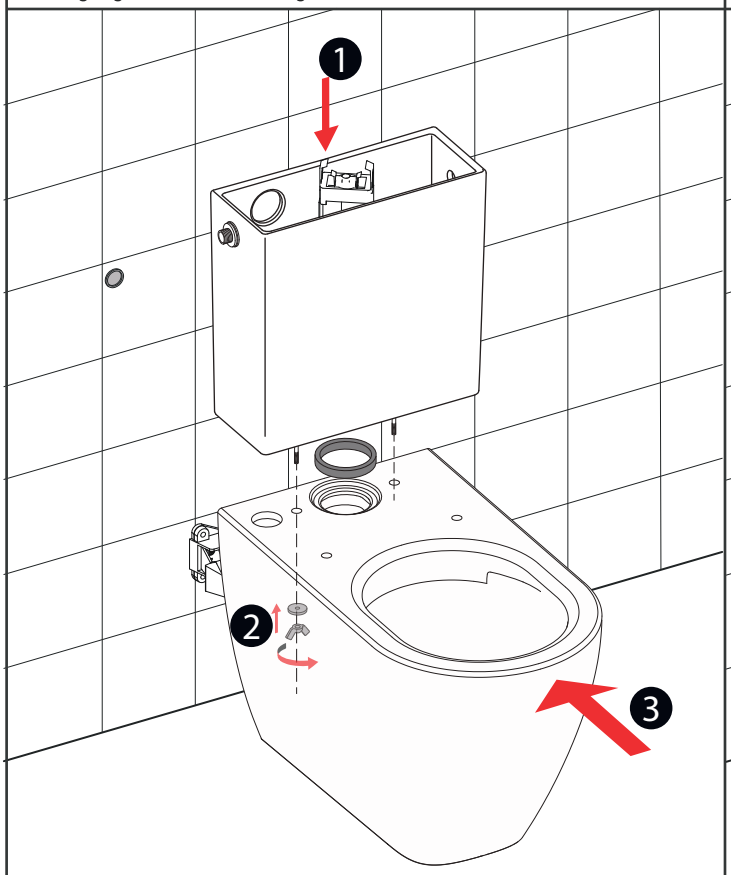

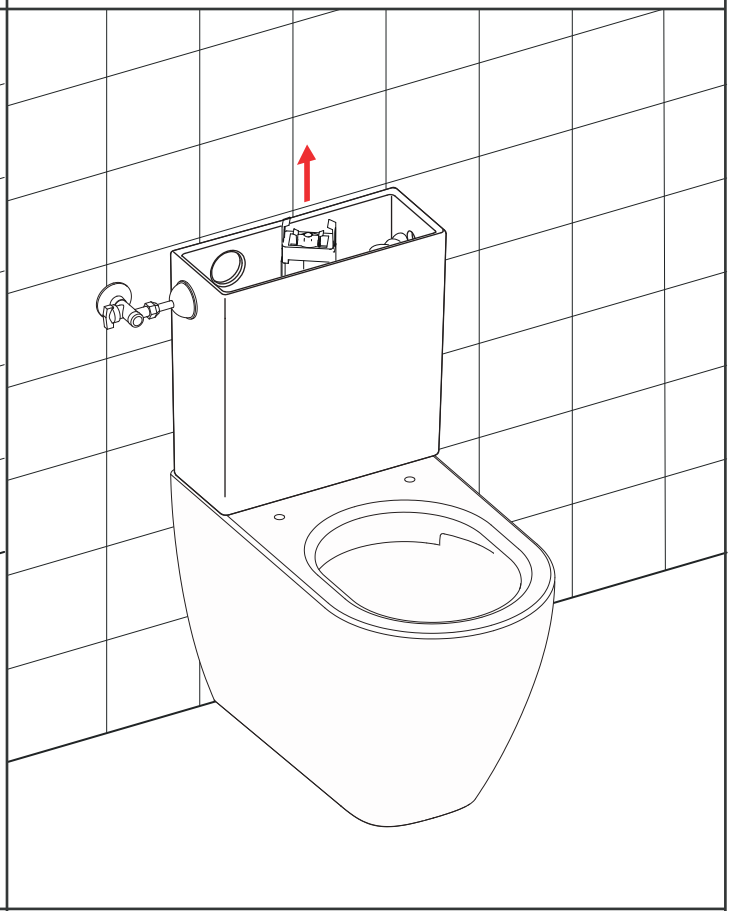

Installare la cisterna e posizionare il sanitario a parete

Install the cistern and place the toilet back the wall

Den Tank montieren und die Sanitärarmatur an der Wand positionieren

Regolare l'altezza del meccanismo per il serraggio del pulsante (riferimento regolazione E) e realizzare i raccordi idraulici

Adjust the height of the device for tightening the push- button (settings reference E) and make the pipe connections

Die Höhe des Mechanismus zum Anziehen der Taste einstellen (Einstellreferenz E) und den Wasseranschluss ausführen

ALIMENTAZIONE RETRO CASSETTA - CISTERN, BACK WATER INLET - VERSPORGUNG KASSETTE RÜCKSEITE

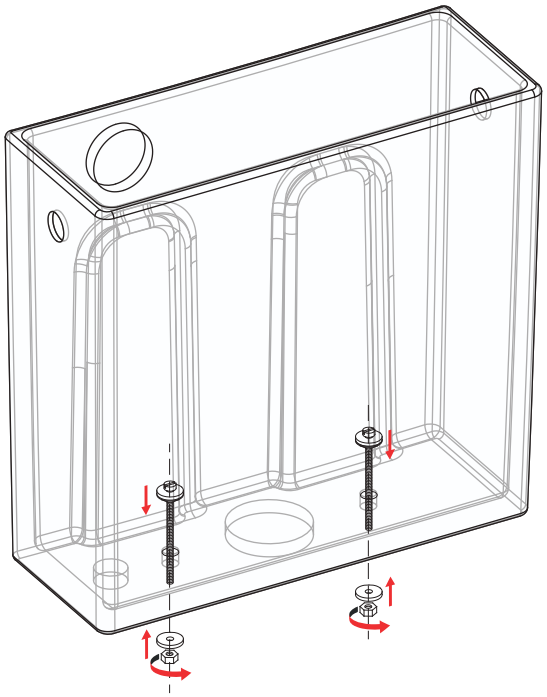

Posizionare le viti di fissaggio

position the fixing screws

Die Befestigungsschrauben positionieren

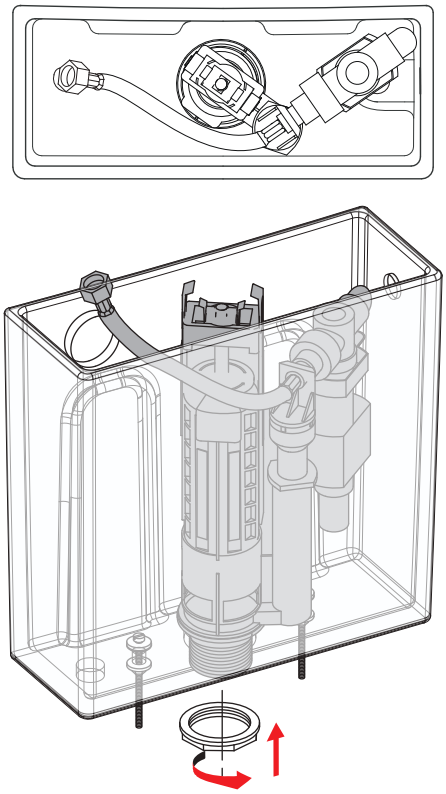

Inserire il meccanismo e serrare la flangia

Install the device and tighten the flange

Den Mechanismus einsetzen und den Flansch festziehen

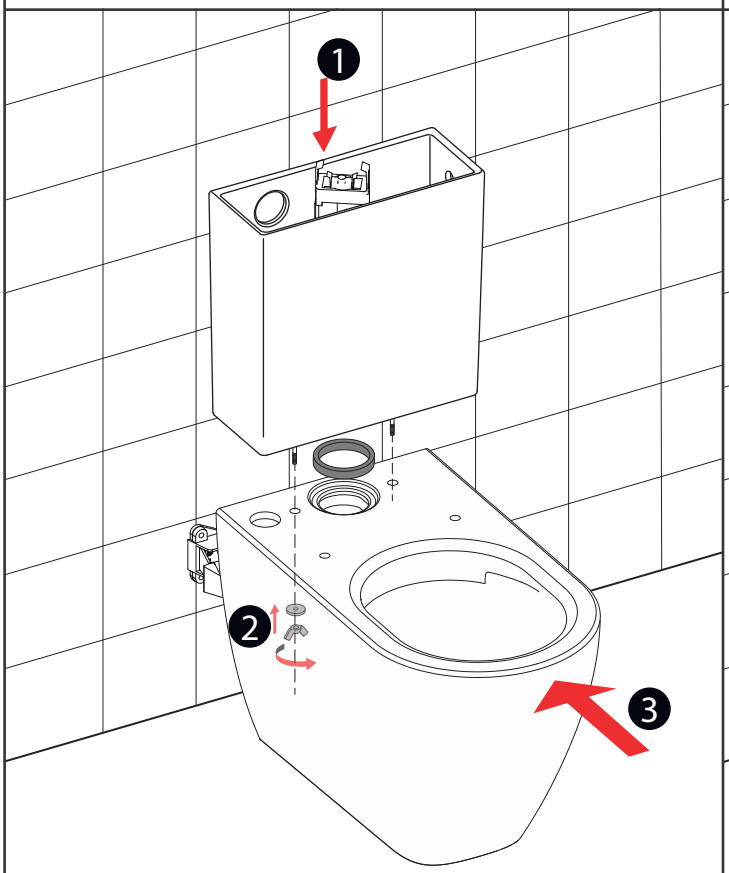

Installare la cisterna e posizionare il sanitario a parete

Install the cistern, make the pipe connections and place the WC back to wall

Den Tank montieren und die Sanitärarmatur an der Wand positionieren

Regolare l'altezza del meccanismo per il serraggio del pulsante (riferimento regolazione E) e realizzare i raccordi idraulici

Adjust the height of the device for tightening the push- button (settings reference E) and make the pipe connections

Die Höhe des Mechanismus zum Anziehen der Taste einstellen (Einstellreferenz E) und den Wasseranschluss ausführen

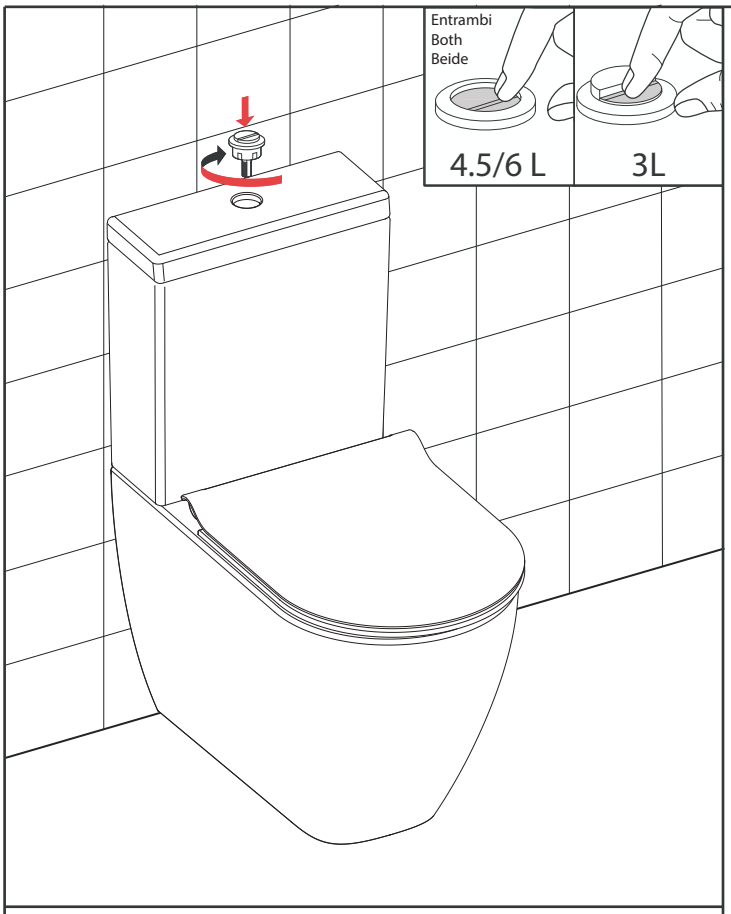

Montare il pulsante e il coprivaso

Install the push-button and the WC set cover

ZBetätigungsknopf für WC-Spülung anbringen und Toilettensitz anbringen

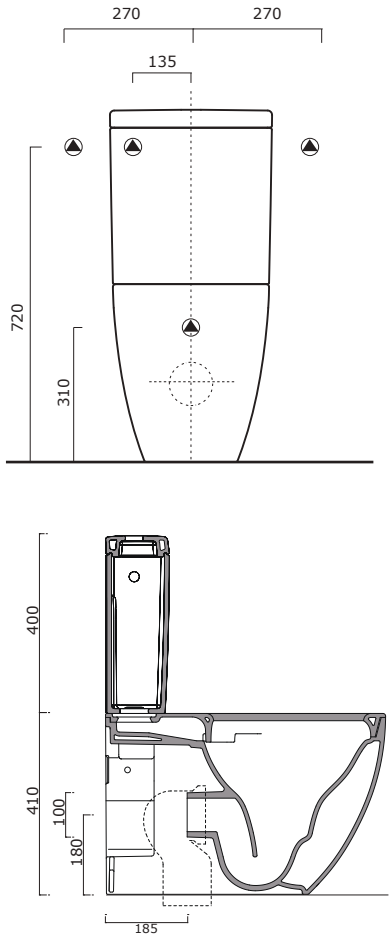

ENTRATA ACQUA WATERENTRY WASSERZULAUF

Regolazioni / Regulations / Einstellungen

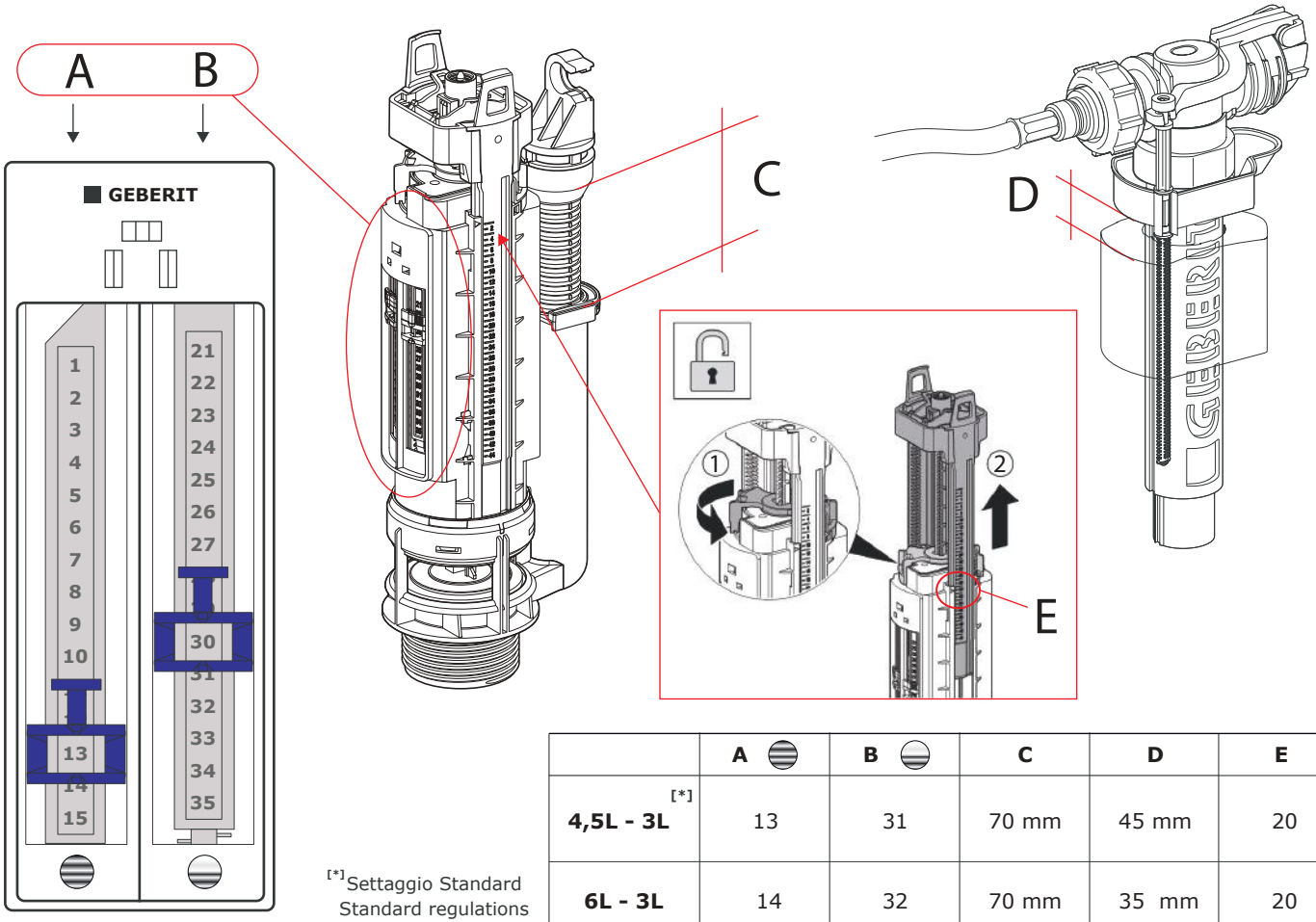

	A	B	C	D	E
4,5L - 3L [*]	13	31	70 mm	45 mm	20
6L - 3L	14	32	70 mm	35 mm	20

[*] Settaggio Standard
Standard regulations
Standard-Set

Manutenzione / Maintenance / Wartung

Per la pulizia utilizzare esclusivamente detergenti al sapone e asciugare con un panno morbido. Non utilizzare detergenti abrasivi, corrosivi o contenenti agenti chimici, alcool, acidi o solventi. Evitare anche l'impiego di spugne abrasive, pagliette metalliche etc. che danneggerebbero irrimediabilmente le superfici del prodotto, compromettendone la lucentezza o la satinatura. In presenza di acque calcaree o aggressive asciugare dopo l'uso poiché i depositi potrebbero intaccare la superficie del prodotto.

Use only soap detergents for cleaning and dry with a soft cloth. Do not use abrasive, corrosive, chemical detergents, disinfectants, alcohol, acids or solvents. Don't use abrasive sponges, steel wools, etc.. they damage the product surface. In case of chalky or aggressive water, dry right after use because the deposits could affect the product surface.

Benutzen Sie zur Reinigung ausschließlich Reinigungsmittel auf Seifenbasis und trocknen Sie sie mit einem weichen Tuch ab. Verwenden Sie keine Haushaltsdesinfektionsmittel, scheuernde, ätzende Reinigungsmittel oder solche mit chemischen Substanzen, mit Alkohol, Säuren oder Laugen. Vermeiden Sie auch den Gebrauch von Scheuerschwämmen, Metallschwämmen usw., da diese die glänzende oder seidenmatte Oberfläche des Produktes irreparabel beschädigen könnten.Trocknen Sie die Produkte bei kalkhaltigem oder aggressivem Wasser nach dem Gebrauch ab, da die Rückstände ihre Oberfläche angreifen könnten.

Garanzia / Warranty / Garantie

La CATALANO garantisce la qualità del prodotto per due anni e entro questo periodo dalla consegna si impegna a sostituire eventuali articoli difettosi; qualsiasi difetto deve comunque essere segnalato prima dell'installazione.
La garanzia CATALANO consiste nella sola sostituzione della merce fornita, senza aggravio di costi aggiuntivi derivanti dalla messa in opera. Allo scopo di migliorare la propria produzione la CATALANO si riserva di variarne in ogni momento e senza preavviso le caratteristiche tecniche, formali e di funzionamento.

Ceramica Catalano warrants the quality of its items for two years and is committed to replace the detective items within two years from products' delivery date; any kind of imperfection has to be declared anyway before the installation.
Catalano's warranty consists in replacing of defective goods, without possible additional expenses due to installation phase. In order to continue in improving its products, Catalano reserves the right to alter without any prior warning the technical, formal and functional features.

CATALANO gewährt eine Garantie für die Qualität der Produkte von zwei Jahren und ersetzt innerhalb dieser Zeitspanne ab Lieferung eventuell beschädigte Artikel. Jeder Defekt muss jedoch vor der Installierung gemeldet werden. Die Garantie von CATALANO besteht aus dem alleinigen Austausch der gelieferten Ware, ohne zusätzliche Kostenbelastungen durch Ausführungsarbeiten.
In der Absicht, seine Fertigung zu verbessern, behält sich CATALANO das Recht vor, jederzeit und ohne Vorankündigung technische, gestalterische und verwendungsbezogene Veränderungen vorzunehmen.

CATALANO
THE ESSENCE OF CERAMICS